２街区　画地出来形確認図　(1214.04㎡)

S=1/500

面積計算書（座標法）

世界測地系（測地成果2011）

所　在	地　番	公簿地目	現況地目	地　積	所 有 者
前橋市六供町一丁目	2-1			172.71　㎡	

点　名	X 座標	Y 座標	辺　長	方 向 角	測　角	DX	倍 積（Y×DX）
2-115	41784.780	-68507.008	9.275	348-24-24	90-03-22	12.034	-824413.334272
2-4	41793.866	-68508.872	3.985	303-28-29	135-04-05	11.284	-773054.111648
2-3	41796.064	-68512.196	11.781	258-24-35	134-56-06	-0.169	11578.561124
2-30	41793.697	-68523.737	8.450	168-25-41	90-01-06	-10.645	729435.180365
2-103	41785.419	-68522.042	3.662	168-25-12	179-59-31	-11.865	813014.028330
2-116	41781.832	-68521.307	14.600	78-21-02	89-55-50	-0.639	43785.115173
						倍面積	345.439072
						面　積	172.7195360

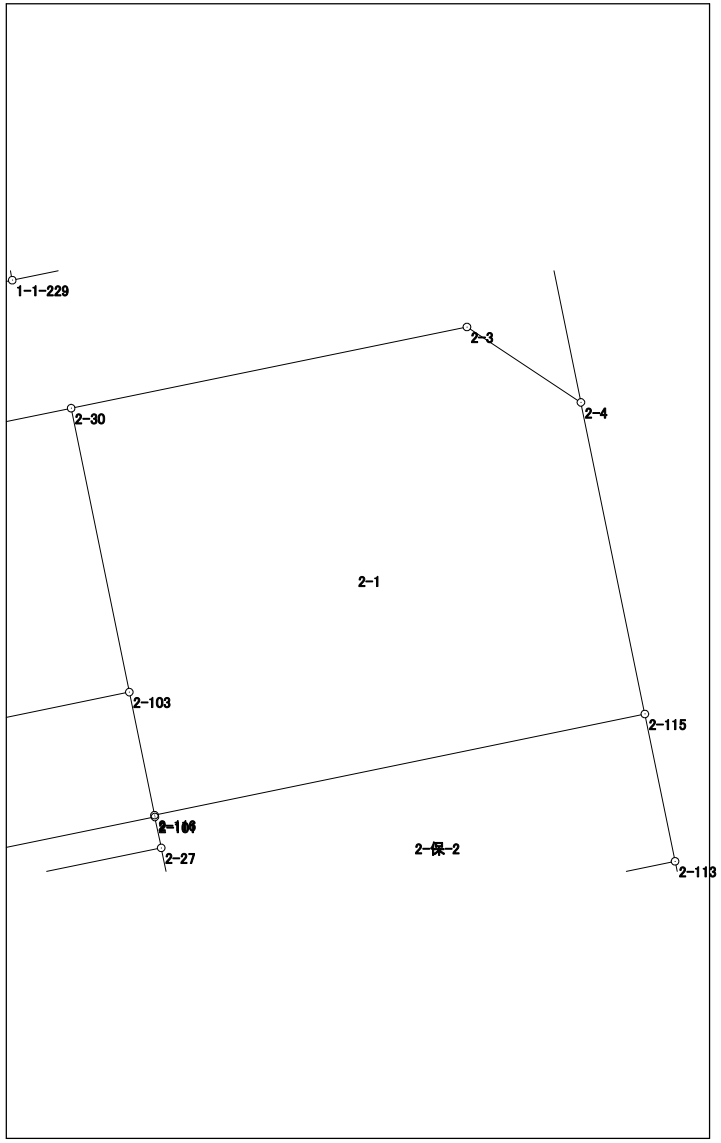

面積計算書（座標法）

世界測地系（測地成果2011）

所　在	地　番	公簿地目	現況地目	地　積	所 有 者
前橋市六供町一丁目	2-3			12.25　㎡	

点　名	X 座標	Y 座標	辺　長	方 向 角	測　角	DX	倍 積（Y×DX）
2-20	41776.716	-68520.250	14.592	78-21-10	90-02-15	2.124	-145537.011000
2-21	41779.662	-68505.958	0.840	348-23-45	90-02-35	3.769	-258198.955702
2-113	41780.485	-68506.127	14.594	258-20-59	89-57-14	-2.124	145507.013748
2-114	41777.538	-68520.420	0.839	168-18-55	89-57-56	-3.769	258253.462980
						倍面積	24.510026
						面　積	12.2550130

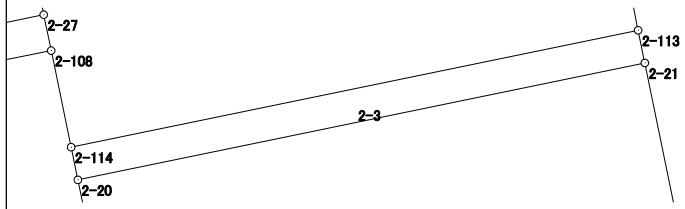

面積計算書（座標法）

世界測地系（測地成果2011）

所　在	地　番	公簿地目	現況地目	地　積	所 有 者
前橋市六供町一丁目	2-4			94.32　㎡	

点　名	X 座標	Y 座標	辺　長	方 向 角	測　角	DX	倍 積（Y×DX）
2-20	41776.716	-68520.250	0.958	168-15-22	89-54-12	-3.884	266132.651000
2-110	41775.778	-68520.055	5.509	168-16-48	180-01-26	-6.332	433868.988260
2-22	41770.384	-68518.936	14.577	78-21-36	90-04-48	-2.453	168076.950008
2-23	41773.325	-68504.659	6.469	348-24-56	90-03-20	9.278	-635586.226202
2-21	41779.662	-68505.958	14.592	258-21-10	89-56-14	3.391	-232303.703578
						倍面積	188.659488
						面　積	94.3297440

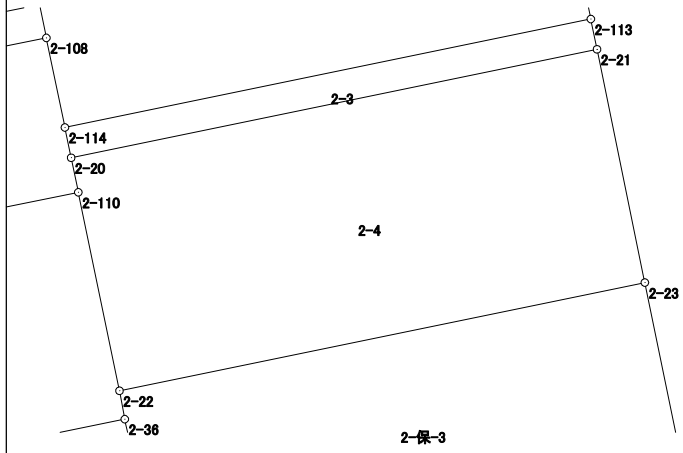

面積計算書（座標法）

世界測地系（測地成果2011）

所　在	地　番	公簿地目	現況地目	地　積	所 有 者
前橋市六供町一丁目	2-5			177.52　㎡	

点　名	X 座標	Y 座標	辺　長	方 向 角	測　角	DX	倍 積（Y×DX）
2-111	41765.481	-68517.933	1.092	168-13-00	89-51-12	-4.010	274756.911330
2-33	41764.412	-68517.710	11.330	168-26-14	180-13-14	-12.169	833792.012990
2-31	41753.312	-68515.439	11.754	78-34-17	90-08-03	-8.771	600948.915469
2-6	41755.641	-68503.918	3.989	33-37-49	135-03-32	5.650	-387047.136700
2-5	41758.962	-68501.709	9.657	348-23-36	134-45-47	12.781	-875520.342729
2-112	41768.422	-68503.652	14.581	258-21-48	89-58-12	6.519	-446575.307388
						倍面積	355.052972
						面　積	177.5264860

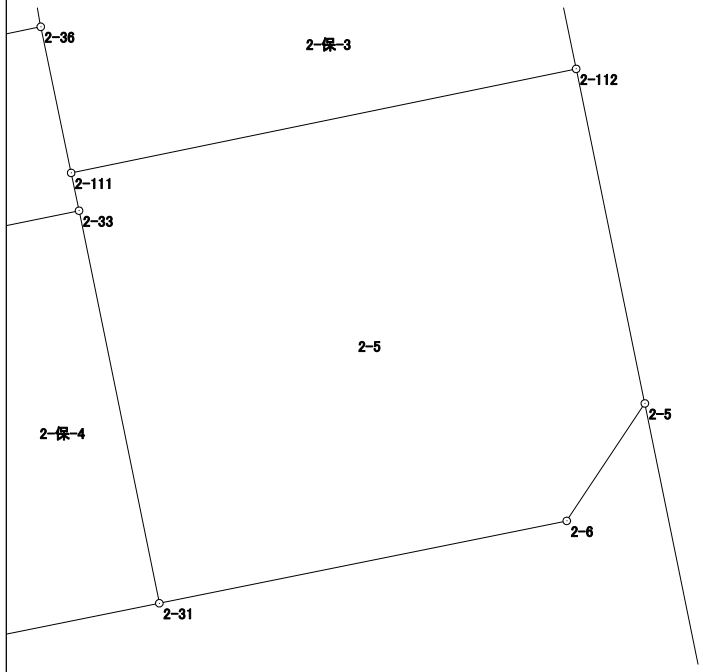

面積計算書（座標法）

世界測地系（測地成果2011）

所　在	地　番	公簿地目	現況地目	地　積	所 有 者
前橋市六供町一丁目	2-6			120.97　㎡	

点　名	X 座標	Y 座標	辺　長	方 向 角	測　角	DX	倍 積（Y×DX）
2-32	41760.824	-68535.259	2.448	181-28-29	103-01-45	-5.115	350557.849785
2-10	41758.377	-68535.322	3.988	145-40-06	144-11-37	-5.740	393392.748280
2-9	41755.084	-68533.073	8.190	109-04-43	143-24-37	-5.970	409142.445810
2-8	41752.407	-68525.333	3.986	94-11-13	165-06-30	-2.968	203383.188344
2-7	41752.116	-68521.358	1.447	78-33-29	164-22-16	-0.004	274.085432
2-106	41752.403	-68519.940	11.319	348-26-09	89-52-40	11.376	-779482.837440
2-105	41763.492	-68522.209	13.320	258-26-44	90-00-35	8.421	-577025.521989
						倍面積	241.958222
						面　積	120.9791110

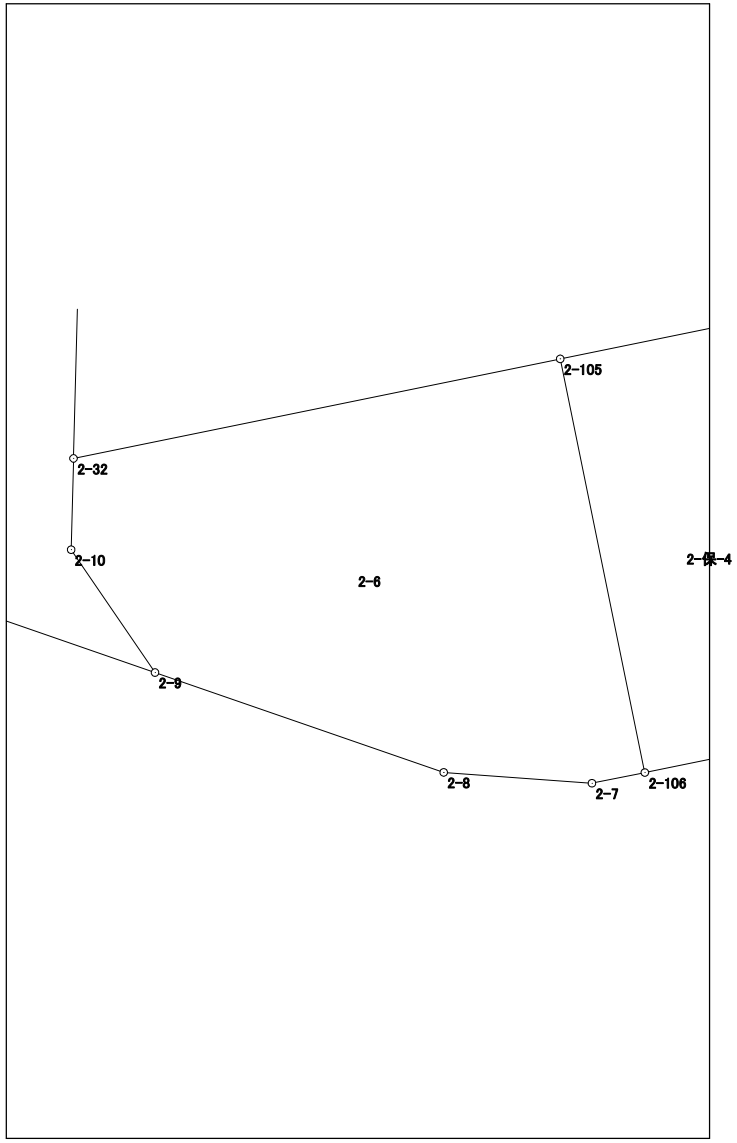

面積計算書（座標法）

世界測地系（測地成果2011）

所　在	地　番	公簿地目	現況地目	地　積	所 有 者
前橋市六供町一丁目	2-7-1			100.21　㎡	

点　名	X 座標	Y 座標	辺　長	方 向 角	測　角	DX	倍 積（Y×DX）
2-109	41772.730	-68534.955	6.443	181-26-59	103-00-39	-9.489	650328.187995
2-35	41766.289	-68535.118	16.660	78-29-40	77-02-41	-3.118	213692.497924
2-36	41769.612	-68518.793	0.785	349-30-21	91-00-41	4.095	-280584.457335
2-22	41770.384	-68518.936	5.509	348-16-48	178-46-27	6.166	-422487.759376
2-110	41775.778	-68520.055	15.209	258-26-20	90-09-32	2.346	-160748.049030
						倍面積	200.420178
						面　積	100.2100890

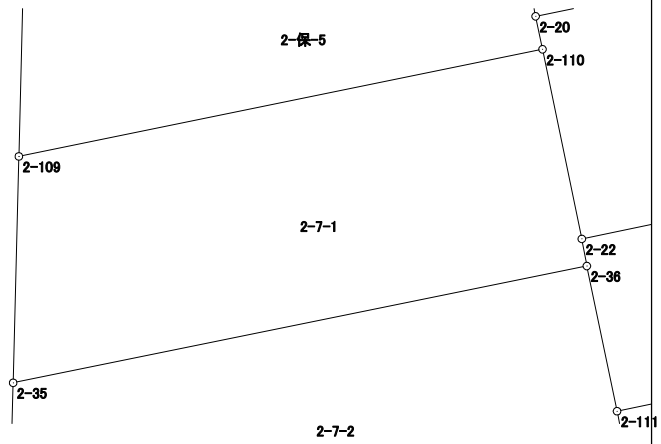

面積計算書（座標法）

世界測地系（測地成果2011）

所　在	地　番	公簿地目	現況地目	地　積	所 有 者
前橋市六供町一丁目	2-7-2			91.94　㎡	

点　名	X 座標	Y 座標	辺　長	方 向 角	測　角	DX	倍 積（Y×DX）
2-35	41766.289	-68535.118	5.467	181-28-41	102-59-01	-8.788	602286.616984
2-32	41760.824	-68535.259	13.320	78-26-44	76-58-03	-2.797	191693.119423
2-105	41763.492	-68522.209	4.592	78-26-35	179-59-51	3.588	-245857.685892
2-33	41764.412	-68517.710	1.092	348-13-00	89-46-25	1.989	-136281.725190
2-111	41765.481	-68517.933	4.220	348-14-24	180-01-24	5.200	-356293.251600
2-36	41769.612	-68518.793	16.660	258-29-40	90-15-16	0.808	-55363.184744
						倍面積	183.888981
						面　積	91.9444905

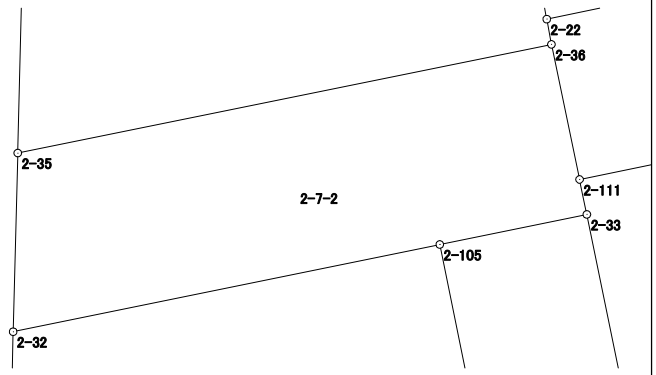

面積計算書（座標法）

世界測地系（測地成果2011）

所　在	地　番	公簿地目	現況地目	地　積	所 有 者
前橋市六供町一丁目	2-8			13.02　㎡	

点　名	X 座標	Y 座標	辺　長	方 向 角	測　角	DX	倍 積（Y×DX）
2-26	41778.073	-68534.819	0.948	181-27-01	103-00-39	-3.752	257142.640888
2-107	41777.125	-68534.843	14.207	78-26-10	76-59-09	1.900	-130216.201700
2-108	41779.973	-68520.924	0.923	348-18-46	89-52-36	3.752	-257090.506848
2-27	41780.877	-68521.111	13.992	258-26-22	90-07-36	-1.900	130190.110900
						倍面積	26.043240
						面　積	13.0216200

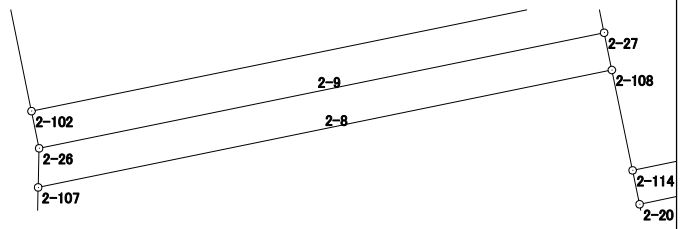

面積計算書（座標法）

世界測地系（測地成果2011）

所　在	地　番	公簿地目	現況地目	地　積	所 有 者
前橋市六供町一丁目	2-9			12.86　㎡	

点　名	X 座標	Y 座標	辺　長	方 向 角	測　角	DX	倍 積（Y×DX）
2-102	41778.974	-68535.004	0.920	168-23-49	89-57-27	-3.705	253922.189820
2-26	41778.073	-68534.819	13.992	78-26-22	90-02-33	1.903	-130421.760557
2-27	41780.877	-68521.111	0.920	348-23-49	89-57-27	3.705	-253870.716255
2-101	41781.778	-68521.296	13.992	258-26-22	90-02-33	-1.903	130396.026288
						倍面積	25.739296
						面　積	12.8696480

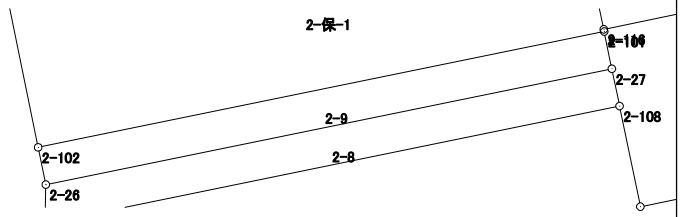

面積計算書（座標法）

世界測地系（測地成果2011）

所　在	地　番	公簿地目	現況地目	地　積	所 有 者
前橋市六供町一丁目	2-10			114.17　㎡	

点　名	X 座標	Y 座標	辺　長	方 向 角	測　角	DX	倍 積（Y×DX）
2-1	41788.120	-68536.881	5.620	168-24-01	134-58-39	-8.828	605043.585468
2-104	41782.615	-68535.751	13.993	78-26-25	90-02-24	-2.701	185115.063451
2-103	41785.419	-68522.042	8.450	348-25-41	89-59-16	11.082	-759361.269444
2-30	41793.697	-68523.737	11.181	258-22-10	89-56-29	6.024	-412786.991688
2-2	41791.443	-68534.688	3.981	213-25-22	135-03-12	-5.577	382217.954976
						倍面積	228.342763
						面　積	114.1713815

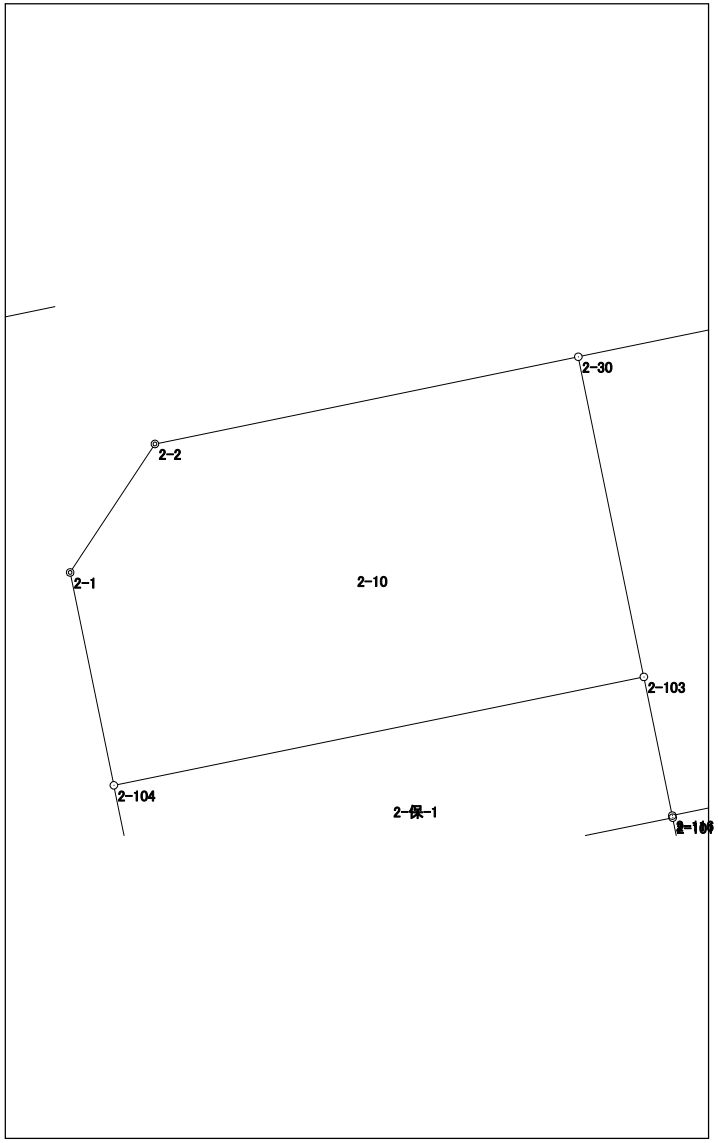

面積計算書（座標法）

世界測地系（測地成果2011）

所　在	地　番	公簿地目	現況地目	地　積	所 有 者
前橋市六供町一丁目	2-保-1			52.00　㎡	

点　名	X 座標	Y 座標	辺　長	方 向 角	測　角	DX	倍 積（Y×DX）
2-104	41782.615	-68535.751	3.717	168-24-21	89-57-56	-6.445	441712.915195
2-102	41778.974	-68535.004	13.992	78-26-22	90-02-01	-0.837	57363.798348
2-101	41781.778	-68521.296	0.055	348-29-10	90-02-48	2.858	-195833.863968
2-116	41781.832	-68521.307	3.662	348-25-12	179-56-02	3.641	-249486.078787
2-103	41785.419	-68522.042	13.993	258-26-25	90-01-13	0.783	-53652.758886
						倍面積	104.011902
						面　積	52.0059510

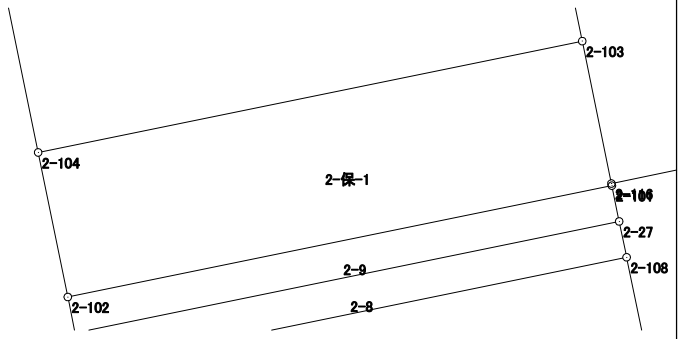

面積計算書（座標法）

世界測地系（測地成果2011）

所　在	地　番	公簿地目	現況地目	地　積	所 有 者
前橋市六供町一丁目	2-保-2			64.00　㎡	

点　名	X 座標	Y 座標	辺　長	方 向 角	測　角	DX	倍 積（Y×DX）
2-114	41777.538	-68520.420	14.594	78-20-59	90-02-38	0.512	-35082.455040
2-113	41780.485	-68506.127	4.384	348-24-29	90-03-30	7.242	-496121.371734
2-115	41784.780	-68507.008	14.600	258-21-02	89-56-33	1.347	-92278.939776
2-116	41781.832	-68521.307	0.055	168-29-10	90-08-08	-3.002	205700.963614
2-101	41781.778	-68521.296	0.920	168-23-49	179-54-39	-0.955	65437.837680
2-27	41780.877	-68521.111	0.923	168-18-46	179-54-57	-1.805	123680.605355
2-108	41779.973	-68520.924	2.487	168-18-21	179-59-35	-3.339	228791.365236
						倍面積	128.005335
						面　積	64.0026675

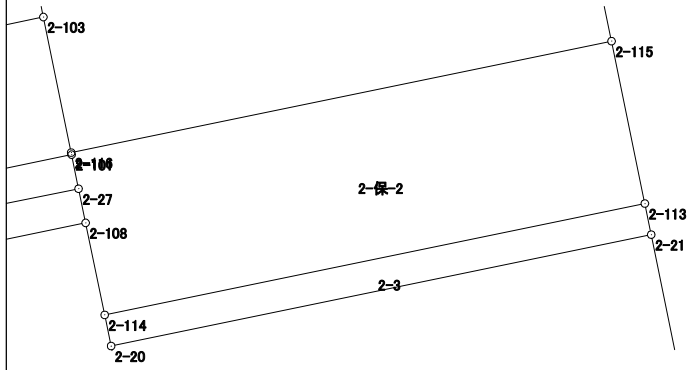

面積計算書（座標法）

世界測地系（測地成果2011）

所　在	地　番	公簿地目	現況地目	地　積	所 有 者
前橋市六供町一丁目	2-保-3			73.00　㎡	

点　名	X 座標	Y 座標	辺　長	方 向 角	測　角	DX	倍 積（Y×DX）
2-22	41770.384	-68518.936	0.785	169-30-21	91-08-45	-3.713	254410.809368
2-36	41769.612	-68518.793	4.220	168-14-24	178-44-03	-4.903	335947.642079
2-111	41765.481	-68517.933	14.581	78-21-48	90-07-24	-1.190	81536.340270
2-112	41768.422	-68503.652	5.005	348-23-37	90-01-49	7.844	-537342.646288
2-23	41773.325	-68504.659	14.577	258-21-36	89-57-59	1.962	-134406.140958
						倍面積	146.004471
						面　積	73.0022355

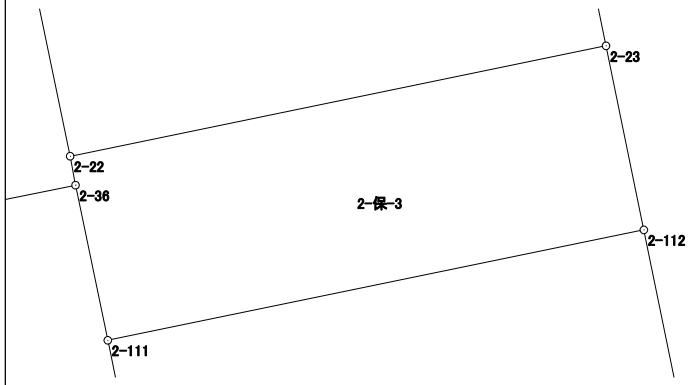

面積計算書（座標法）

世界測地系（測地成果2011）

所　在	地　番	公簿地目	現況地目	地　積	所 有 者
前橋市六供町一丁目	2-保-4			52.00　㎡	

点　名	X 座標	Y 座標	辺　長	方 向 角	測　角	DX	倍 積（Y×DX）
2-31	41753.312	-68515.439	11.330	348-26-14	89-51-17	12.009	-822801.906951
2-33	41764.412	-68517.710	4.592	258-26-35	90-00-21	10.180	-697510.287800
2-105	41763.492	-68522.209	11.319	168-26-09	89-59-34	-12.009	822883.207881
2-106	41752.403	-68519.940	4.592	78-34-57	90-08-48	-10.180	697532.989200
						倍面積	104.002330
						面　積	52.0011650

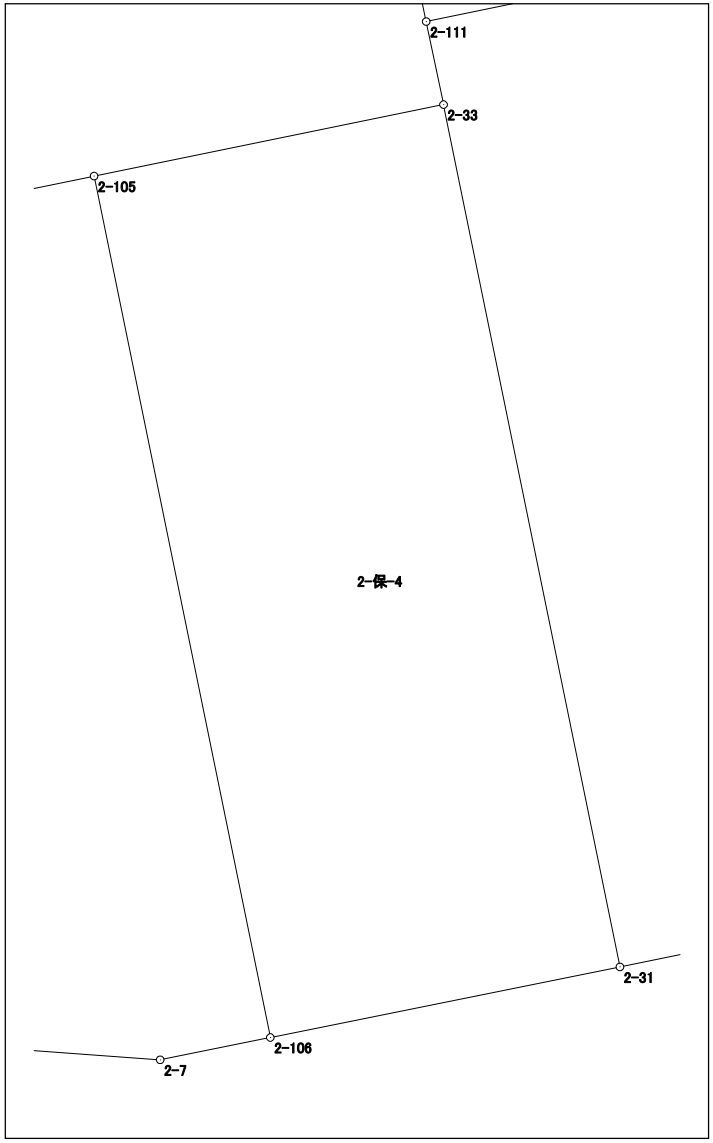

面積計算書（座標法）

世界測地系（測地成果2011）

所　在	地　番	公簿地目	現況地目	地　積	所 有 者
前橋市六供町一丁目	2-保-5			63.00　㎡	
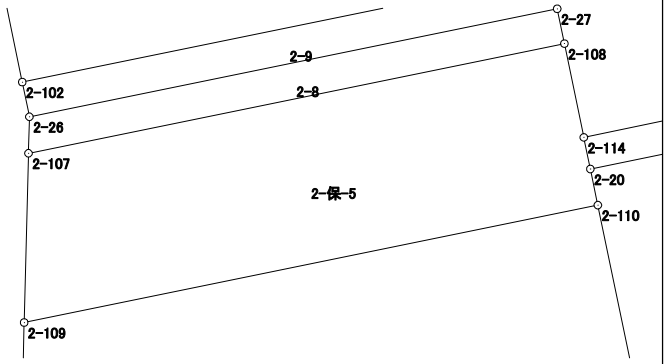
点　名	X 座標	Y 座標	辺　長	方 向 角	測　角	DX	倍 積（Y×DX）
2-108	41779.973	-68520.924	14.207	258-26-10	90-07-49	-0.413	28299.141612
2-107	41777.125	-68534.843	4.396	181-27-35	103-01-25	-7.243	496397.867849
2-109	41772.730	-68534.955	15.209	78-26-20	76-58-45	-1.347	92316.584385
2-110	41775.778	-68520.055	0.958	348-15-22	89-49-02	3.986	-273120.939230
2-20	41776.716	-68520.250	0.839	348-18-55	180-03-33	1.760	-120595.640000
2-114	41777.538	-68520.420	2.487	348-18-21	179-59-26	3.257	-223171.007940
						倍面積	126.006676
						面　積	63.0033380